ПАТРОН ЦАНГОВЫЙ ТИП HSK/ER (ТИП F)

SYIC – 31400-F

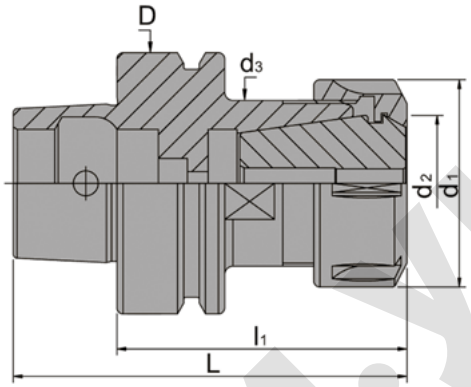

- Поверхность корпуса отшлифована и отбалансирована.
- Каждый патрон испытывается на G2,5 25,000 об/мин, с фиксированием результатов в протоколе испытаний.
- При заказе возможно дополнительное измерение показателей балансировки и вращения (услуга оплачивается дополнительно).

Тип	Тип l_1	L	l_2	D_h10	d_1	d_2 ER	d_3 MAX	T	Вес, кг
SYIC - 31452-F	HSK63FxER25 - 120	152	94	63	42	25	53	M16x2.0P	2,00
SYIC - 31454-F	HSK63FxER25 -150	182	124						2,30
SYIC - 31456-F	HSK63FxER32 - 80	112	54		50	32		-	2,50
SYIC - 31462-F	HSK63FxER32 - 100	132	74					M16x2.0OP	2,55
SYIC - 31464-F	HSK63FxER32 - 145	177	119						2,70
SYIC - 31466-F	HSK63FxER32 - 160	192	134						3,10
SYIC - 31468-F	HSK63FxER40 - 80	112	54		63	40		M20x2.0P	2,65
SYIC - 31470-F	HSK63FxER40 - 100	132	74						2,70
SYIC - 31472-F	HSK63FxER40 - 120	152	94						2,77
SYIC - 31474-F	HSK63FxER40 - 150	182	124						2,95
SYIC - 31476-F	HSK63FxER40 - 170	202	144						3,10
SYIC - 31478-F	HSK63FxER50 - 120	152	94		78	50		M24x2.0P	3,50

інструменти.укр